- Balanza de cocina.
- Display LCD.
- Función Tara.
- Plato de acero inoxidable.

Diseño extra-plano

18 mm de grueso para almacenar verticalmente en cualquier lugar de la cocina.

Especificaciones técnicas

Temperatura de trabajo: + 5°C/+40°C
Batería: Lithium CR2032.

Características técnicas

Modelo	
Referencia	60151
Capacidad	5,000 g
Resolución	1 g
Plato de acero inoxidable (mm)	Ø 143
Dimensiones del producto (mm)	210 x 210 x 18
Peso neto del producto (kg)	0,250
Dimensiones del embalaje (mm)	215 x 215 x 24
Peso total con embajaje (kg)	0,334
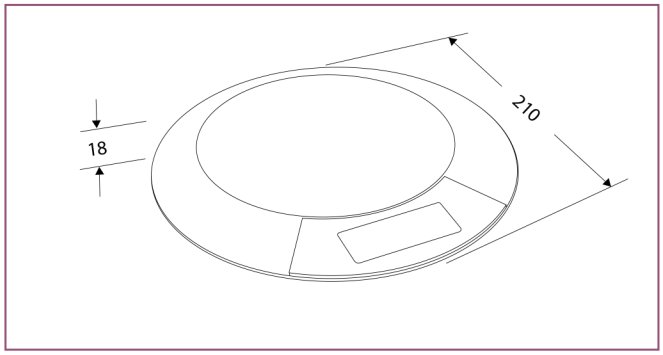
Dimensiones exteriores (mm)